ゆり-1		11	12	13	順位
11	ふ　み　の　会		0	0	3
12	ベ　ー　ス　タ　ー　☆	③		③	1
13	ま　ん　な　か　～　ず	③	0		2

ゆり-2		14	15	16	順位
14	マ　リ　ア　と　カ　キ		③	1	2
15	5　　ピ　ー　ス	0		0	3
16	こ　じ　ゃ　ん　と	②	③		1

ゆり-3		17	18	19	順位
17	E　F　T　5　1		②	0	2
18	コ　ス　モ　ス	1		1	3
19	カ　ン　タ　ー　ビ　レ	③	②		1

ゆり-4		20	21	22	順位
20	じゅんこと楽しい な　か　ま　た　ち		②	②	1
21	ぐ　る　め　～　ず	1		②	2
22	シ　グ　ナ　ル	1	1		3

ゆり-5		23	24	25	順位
23	MILK　ー　DARK		③	③	1
24	グ　ラ　ン　ツ	1		②	2
25	う　さ　ぴ　ょ　ん	1	1		3

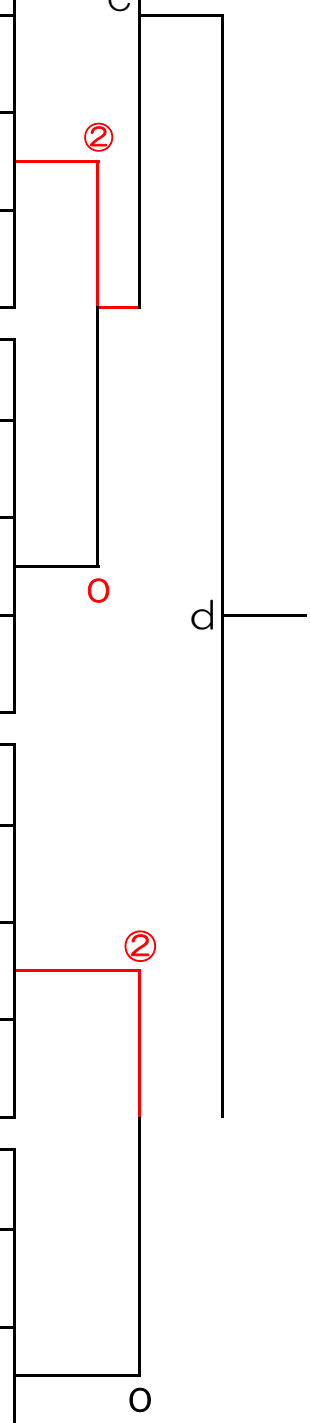

ゆり-1位トーナメント	
12	ベースター☆
16	こじゃんと
19	カンタービレ
20	じゅんこと楽しい なかまたち
23	MILK−DARK

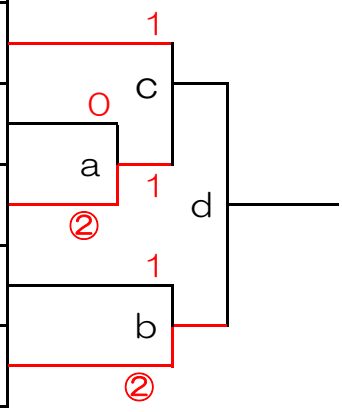

ゆり-2位トーナメント	
13	ま ん な か ー ず
14	マ リ ア と カ キ
17	E F T 51
21	ぐ る め ー ず
24	グ ラ ン ツ

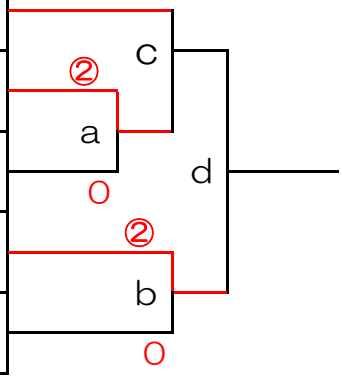
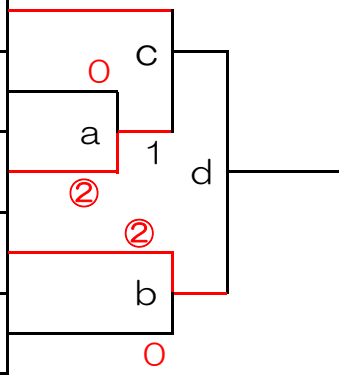
ゆり-3位トーナメント	
11	ふ み の 会
15	5 ピ ー ス
18	コ ス モ ス
22	シ グ ナ ル
25	う さ ぴ ょ ん